Manuel d’utilisation

INKA Pro

© 2025 Navarro Irons - www.navarroirons.com

Chez **Navarro Irons**, nous savons que l'art du tatouage va au-delà de la créativité de l'artiste. **Savoir configurer une machine à tatouer fait partie de ce monde depuis toujours et cela est un art en soi.** Les machines que nous fabriquons sont conçues pour offrir une flexibilité, permettant aux tatoueurs de personnaliser leurs réglages en fonction de leur style et de leur technique.

Avec ce manuel, vous apprendrez non seulement à utiliser nos machines, mais **vous comprendrez également comment ajuster chaque aspect technique** pour amener votre travail à un niveau supérieur.

Schéma général de la machine

(1) barre d'armature

(2) vis d'impact

(3) vis de verrouillage (impact)

(4) caoutchouc d'impact

(5) vis de verrouillage (contact)

(6) vis de contact

(7) Ressort de compression

(8) Ressorts supérieurs

(9) Roulement d'armature

(10) Ressorts inférieurs

(11) Connecteur clipcord

(12) Molette de verrouillage du grip

(13) Roulement du came

(14) Joint torique du came

(15) came

(16) Barre de tension de l'aiguille

(17) châssis

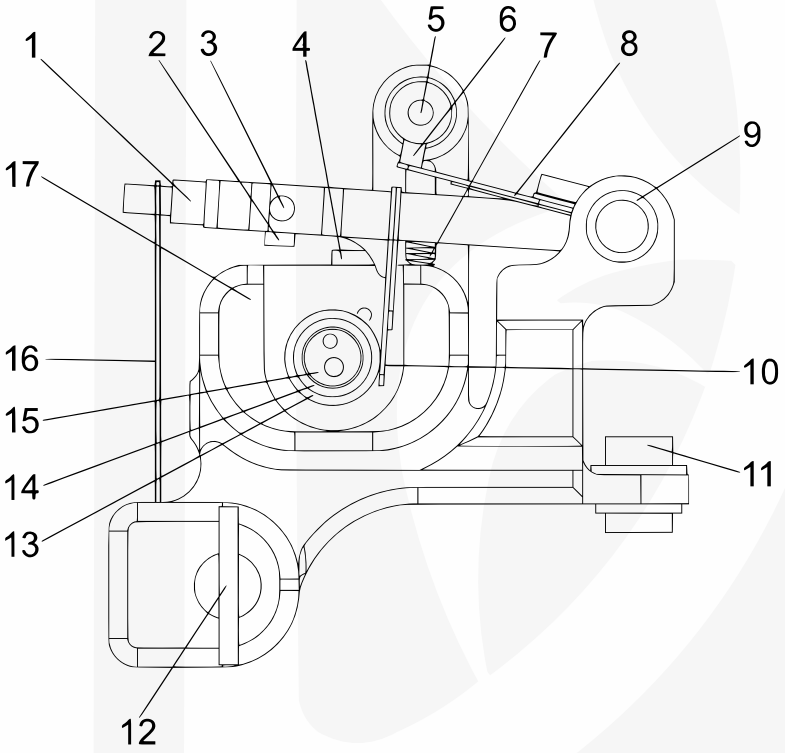

Recommandation de l'utilisateur :

Nous vous recommandons de **conserver cette feuille de schéma de référence à portée de main** lors de la lecture du manuel. Les numéros attribués aux pièces de la machine sont mentionnés tout au long du document pour **faciliter votre compréhension** et vous aider à identifier rapidement chaque composant.

© 2025 Navarro Irons - www.navarroirons.com

Sommaire

1. À propos de Navarro Irons
1.1 Historique de la marque
1.2 Philosophie de conception et de fabrication
1.3 Innovation et tradition
1.4 Missions
1.5 Vision

2. Présentation du produit
2.1 Composants principaux
2.2 Modèles disponibles

3. Paramètres et configurations
3.1 Paramètres autorisés
3.2 Connexion correcte du clipcord
3.3 Utilisation d'aiguilles traditionnelles
3.4Voltage recommandée
3.5 Ajustement de la course
3.6 Réglage de l’élastique de tension de l'aiguille
3.7 Réglage de la vis d’impact
3.8 Combinaison de paramètres

4. Dépannage
4.1 Problèmes courants et solutions
4.2 Entretien préventif

5. Spécifications techniques
5.1 Matériaux et poids
5.2 Moteur et voltage
5.3 Course de l'aiguille
5.4 Paramètres de tension
5.5 Vis d’impact
5.6 Autres spécifications

6. Garantie et support technique
6.1 Garantie
6.2 Service de mise au point gratuit
6.3 Engagement qualité
6.4 Contact pour le support technique
6.5 Derniers conseils pour prendre soin de votre machine

7. Limitation de responsabilité et propriété intellectuelle

© 2025 Navarro Irons - www.navarroirons.com

1. À propos de Navarro Irons

1.1 Historique de la marque

Navarro Irons est né d'une passion pour le **tatouage** et d'une volonté d'améliorer les **performances** et la **précision** des outils disponibles. En tant que tatoueur **autodidacte**, j'ai découvert l'importance d'une machine bien réglée et j'ai décidé de fabriquer mes propres outils, en perfectionnant chaque conception pour répondre aux demandes les plus exigeantes des **professionnels du tatouage.**

1.2 Philosophie de conception et de fabrication

Nos machines sont conçues avec un souci constant de **qualité et de précision**. Nous avons commencé avec des **méthodes artisanales** et nous avons évolué vers la **fabrication CNC**, combinant le meilleur de la **tradition et de la technologie moderne**. Chaque machine est testée et réglée à la main, garantissant à chaque tatoueur de disposer d'un outil, entre ses mains, lui donnant **confiance et un contrôle total** sur chaque ligne et chaque nuance.

1.3 Innovation et tradition

Chez **Navarro Irons**, nous respectons la **tradition du tatouage** et comprenons les racines de l'art, mais nous reconnaissons également l'importance de **l'évolution**. Nos machines combinent cet **héritage** avec des **améliorations techniques** qui optimisent les **performances** sans sacrifier **l'essence des outils classiques** que les tatoueurs utilisent depuis des décennies.

1.4 Missions

Notre **mission** est d'équiper les tatoueurs de **machines à tatouer** qui ne sont pas seulement de simples outils, mais une extension de leur art, leur permettant de travailler avec **précision, confiance** et **consistance** sur chaque projet.

1.5 Vision

Notre vision est de devenir une **référence de confiance** pour les **tatoueurs professionnels** du monde entier, en établissant une **nouvelle norme** en matière de fabrication de machines à tatouer et en favorisant une **communauté engagée** envers **l'excellence dans leur métier.**

© 2025 Navarro Irons - www.navarroirons.com

2. présentation du produit

2.1 Composants principaux

Nos machines à tatouer sont conçues pour offrir une combinaison parfaite entre **ergonomie**, **précision** et **polyvalence**. Nous expliquons ici les composants clés qui font de nos machines un outil **fiable** pour les **tatoueurs professionnels** :

- **Châssis** : Nous proposons deux versions du châssis :
    - **Laiton : pesant 199 g**, cette version offre une sensation de **robustesse** dans la main, idéale pour ceux qui préfèrent un **plus grand contrôle** et une **plus grande stabilité** pendant le processus de tatouage.
    - **Aluminium 7075 :** Avec seulement **105,50 g,** c'est probablement la machine hybride la plus **légère** du marché. Ce matériau de haute qualité offre une structure extrêmement légère sans compromettre la **durabilité.**
- **Moteur :** Équipées d'un moteur **haute performance**, les machines fonctionnent dans une plage de voltage de **3** à **12 V**. Les vitesses à vide varient en fonction du voltage, permettant un contrôle précis :
    - **3V : 3680 tr/min**
    - **4V : 5 400 tr/min**
    - **5V : 6500 tr/min**
    - **6V : 8000 tr/min**
    - **9V : 12 000 tr/min**
    - **12V : 16000 tr/min**
- **Barre d'armature et vis d'impact**: **La vis d'impact** peut être ajustée ou retirée, un **caoutchouc d'impact** est exposé et agit comme un amortisseur entre le **châssis** et la **barre d'armature**. Cela réduit considérablement les vibrations et adoucit le coup, offrant un travail plus **silencieux** et plus **précis** lors de longues sessions ou de conceptions détaillées.
- **Course réglable :** la **course** peut être ajustée à l'aide d'une **vis de contact**, permettant de personnaliser le trajet de l'aiguille. Ce paramètre prend en charge les **lignes**, les **ombres** et les **remplissages**.
- **Tension de l'aiguille réglable** : L'ergonomie de nos machines permet de régler la **tension de l'aiguille** à l'aide **des élastiques**. Grâce à la conception ergonomique du **moteur** et du **châssis**, ce réglage devient simple et efficace.

© 2025 Navarro Irons - www.navarroirons.com

2.2 Modèles disponibles

Actuellement, nous proposons **deux versions** du même modèle, toutes deux conçues avec le même souci de **précision** et d'**ergonomie**, mais avec des différences de **poids**, de **sensation en main** et d'**utilisations recommandées**:

Inka Pro Lite

C'est une machine construite en aluminium 7075. Elle reprend exactement le même design, la même géométrie et le même moteur que la version Impact, mais sa vraie différence réside dans son poids et ses matériaux.

Grâce à son marteau en aluminium combiné à un ressort de compression plus souple, elle offre une frappe rapide et précise avec un stroke court. C’est la machine idéale si vous cherchez à réaliser des lignes fines ou des ombrages très doux sans traumatiser la peau. Elle fonctionne aussi très bien pour du remplissage ou de la ligne plus épaisse. Concernant les cartouches : en raison de la légèreté du marteau, ce n'est pas son terrain de prédilection principal, mais elle reste tout à fait capable de les utiliser si besoin.

Inka Pro Impact

Elle utilise exactement le même moteur et la même géométrie que la Lite, mais elle se ressent nettement plus robuste en main. La différence majeure vient de son marteau plus lourd, qui vous donne deux comportements très intéressants selon le ressort :

Associée à un ressort dur, elle donne une frappe très contrôlée. Combinée à un ressort plus souple, le poids du marteau offre au contraire un impact beaucoup plus puissant. C'est d'ailleurs cette puissance qui la rend particulièrement adaptée au travail avec cartouche (à condition de l'associer à un ressort souple pour compenser la membrane). C'est la machine idéale pour envoyer de la ligne épaisse ou du remplissage bien solide, même si elle reste suffisamment polyvalente pour faire du tracé fin ou de l'ombrage.

© 2025 Navarro Irons - www.navarroirons.com

3. Paramètres et configurations

3.1 Paramètres autorisés

1. **Réglage de l’élastique de tension de l'aiguille :** Utilisez des **élastiques** pour régler la tension de l'aiguille. L'ergonomie de la machine facilite ce réglage, comme sur les **machines à bobines traditionnelles.**
2. **Réglage de la vis de contact** (**course**): Ajustez la **course de l'aiguille** à l'aide de la **vis de contact**.
3. **Réglage de la vis d’impact**: La **vis d’impact** peut être ajustée ou annulé pour adoucir le coup et réduire le bruit.

3.2 Connexion correcte du clipcord

Une **connexion correcte du clipcord** est essentielle pour garantir des **performances optimales** de la machine et une **fermeté du coup** pendant l'utilisation.

Étapes de connexion :

1. **Identification de polarité :**
   - **Fil noir** (-) : Il doit être connecté à la **borne supérieure**.
   - **Fil rouge** (+) : Il doit être connecté à la **borne inférieure** du connecteur de la machine. (Fig. 1)
2. **Vérification de la direction du moteur :**
   - Lors de la mise en marche de la machine, vérifiez que le **moteur** tourne dans le **sens des aiguilles d'une montre**. C’est la **bonne direction** pour garantir un coup **ferme et cohérent**. (Fig. 1)
   - Si le moteur tourne dans le sens opposé, débranchez le **clipcord** et inversez les connexions de **polarité**. (Fig. 1)

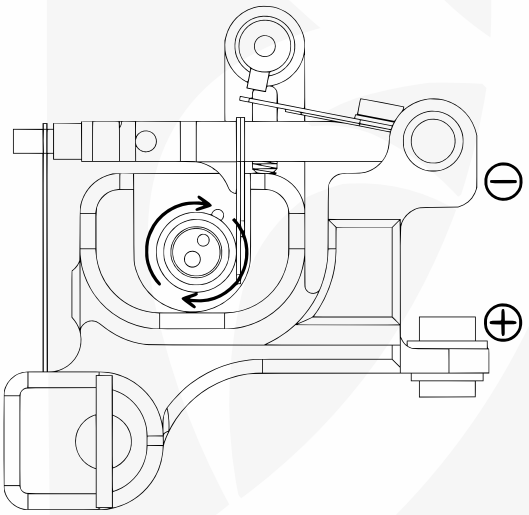

Fig 1: *Connection correcte du clipcord et sens de rotation du moteur*

Remarque: Même si une connexion incorrecte n’endommagera pas le moteur, elle pourrait affecter la **fermeté** et la **cohérence du trait**, ce qui aurait un impact négatif sur le **processus de tatouage.**

© 2025 Navarro Irons - www.navarroirons.com

3.3 Utilisation d'aiguilles traditionnelles

Nos machines INKA Pro sont spécialement conçues pour être utilisées avec des **aiguilles traditionnelles**, optimisant ainsi leur performance et leur précision. L'utilisation d'aiguilles de type "cartouche" peut entraîner des résultats moins performants et ne pas donner les meilleurs rendements en termes de performance et de confort.

Instructions d'utilisation

- **Aiguilles traditionnelles** : La machine est compatible avec toutes les aiguilles traditionnelles standard pour les tatouages. Il est important de s'assurer que l'aiguille est correctement installée et alignée avant de commencer à tatouer.
- **Réglage de la tension** : Ajustez la tension de l'aiguille à l'aide des élastiques pour obtenir le meilleur contrôle de la course et de la précision. La tension des élastiques influence directement la qualité du tracé et le confort de l'artiste.
- **Recommandations** : Utilisez uniquement des aiguilles de qualité et adaptées aux tatouages afin d'éviter toute mauvaise performance de la machine et d'assurer un travail de qualité. Si vous souhaitez explorer d'autres options pour des aiguilles ou des accessoires spécifiques, vous pouvez les acheter directement sur notre site web.

3.4 Voltage recommandé

- **Le voltage** affecte directement la **vitesse du moteur** (**RPM**) et donc la **force** et la **vitesse** avec lesquelles l'**aiguille** frappe la peau. Nous vous donnons ici des recommandations de voltage pour différents styles de tatouage. Bien que la machine puisse fonctionner jusqu'à 12 **V**, la portée à des voltages plus élevées n'est pas nécessaire pour la plupart des travaux.

- **Réglage de la tension (Voltage) :** Mes machines sont conçues pour fonctionner autour de **6 V pour quasiment tous les types de travaux**. Considérez ce réglage de **6 V comme votre point de départ de référence**. À partir de cette base, il vous suffit d'augmenter ou de diminuer légèrement la tension selon vos besoins, votre vitesse de main, votre style ou votre technique de travail.

  Remarque importante: Les v**oltages recommandés** constituent un **guide général** basé sur les caractéristiques de la machine. La plage exacte peut varier en fonction de la **technique du tatoueur**, du **type de peau** et du **travail spécifique**. Nous vous encourageons à expérimenter dans les plages suggérées pour trouver le réglage qui correspond le mieux à **votre style** et à **vos besoins**.

© 2025 Navarro Irons - www.navarroirons.com

3.5 Ajustement de la course

La **course de l'aiguille** peut être réglée au moyen de la **vis de contact**, à l'aide de la **clé Allen** correspondante fournie avec la machine. **Ce réglage** permet de personnaliser les **performances de la machine** en fonction des besoins du tatoueur et du **type de travail** à effectuer.

Instructions pour définir la course :

1. **Ajustement initial :**
   - Pour régler la **course** à sa position maximale (**4,75mm**), **rétractez la vis de contact**(6) complètement vers le haut, jusqu'à sa dernière position de contact avec le **ressort supérieur**(8). (Fig. 2)

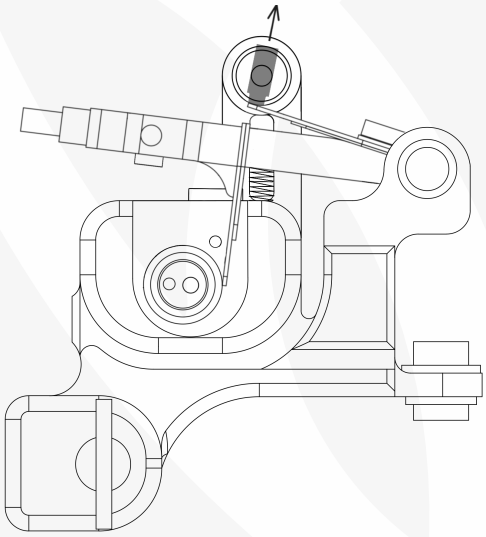

***Fig 2**: Ajustement initial de la course (4.75mm) avec la vis de contact completement rétractée*

2. **Ajustement progressif :**
   - A partir de cette position, faire **1/4 de tour dans le sens des aiguilles d'une montre** pour réduire la course.
   - Pour chaque **1/4 de tour**, la course est réduite d'environ **0,25 mm.**
3. **Valeurs approximatives par tour :**
   - **Position de départ : 4,75 mm.**
   - **1/4 de tour : 4,5 mm.**
   - **1/2 tour : 4,25 mm.**
   - **3/4 de tour: 4,00 mm.**
   - **1 tour complet : 3,75 mm.**
   - Continuez à ajuster par incréments de **1/4 de tour** pour atteindre des valeurs inférieures, telles que **3,5 mm** ou **3,25 mm**, selon vos besoins. (Fig. 3)

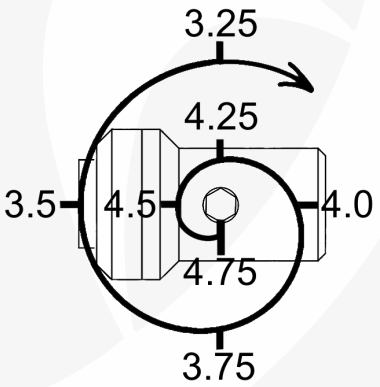

***Fig 3**: Valeurs approximatives de la course par tour de la vis de contact*

Remarques importantes :

- Ces valeurs sont **approximatives** et peuvent varier légèrement en fonction de l'utilisation et de la configuration de la machine.
- Avant de procéder aux réglages de la **course**, assurez-vous que la machine **n'est pas équipée d'une aiguille ou d'un élastique**. Cela évitera les interférences et permettra des réglages plus précis.

© 2025 Navarro Irons - www.navarroirons.com

- Après réglage de la vis de contact :
    - **Bloquez fermement les vis de sécurité**(5), mais sans exercer trop de pression pour ne pas endommager les filetages.
    - N'oubliez pas que les **vis de sécurité** sont dotées d'une **bille interne** qui protège la **vis principale** contre la déformation, garantissant ainsi un **ajustement précis et fiable.**

3.6 Réglage de l'élastique de tension de l'aiguille

La machine est conçue pour permettre un réglage simple et efficace de la tension de l'aiguille à l'aide de **bandes élastiques**, ce qui est plus difficile à réaliser sur d'autres machines hybrides à moteur transversal.

- **Instruction :** Placez **l'élastique** comme indiqué sur l'image pour régler avec précision **la tension de l'aiguille**. (Fig. 4)
- **Ajustement supplémentaire :** Si vous souhaitez augmenter encore plus la **tension de l'aiguille**, vous pouvez passer l'élastique derrière le c**onnecteur du clipcord**(11). Ce réglage apporte une plus grande **fermeté dans la course de la machine.**
- **Attention : Ne dépassez pas la tension** du l'élastique de la **barre de tension de l'aiguille**(16), car une tension excessive pourrait provoquer un **surmenage de la machine**, ce qui pourrait compromettre son **efficacité** et augmenter l'**usure** des composants.

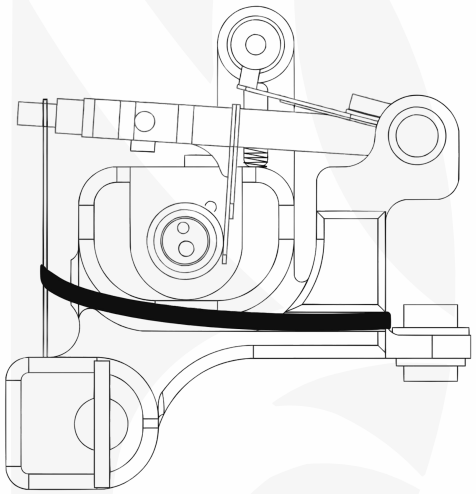

***Fig 4**: Placement de l'élastique pour ajuster la tension de l'aiguille*

Remarque générale sur les élastiques:

Pour un fonctionnement optimal de la machine, je vous conseille d'utiliser les élastiques classiques, petits, fins et souples, que l'on trouve chez la plupart des fournisseurs de matériel de tatouage.

Évitez d'utiliser des élastiques trop épais ou trop durs : ils créent une tension excessive sur le mécanisme, ce qui détériore le comportement de la machine et provoque une rupture beaucoup plus rapide de l'élastique. Un élastique fin et souple apportera juste la tension nécessaire sans contraindre le moteur.

© 2025 Navarro Irons - www.navarroirons.com

3.7 Réglage de la vis d’impact

La possibilité de **désactiver la vis d’impact**, sans perdre l'**alignement** de la machine, est l'une des caractéristiques **innovantes** de cette machine, offrant un réglage **simple** et **précis**, tant pour son activation que pour sa désactivation.

- **Désactiver la vis d’impact :**
  - **Instruction :** Si vous souhaitez desactiver la **vis d’impact**(2), **rétractez-la** simplement jusqu'à ce qu'elle ne soit plus en contact avec le **châssis**(17). A ce moment, **le caoutchouc**(4) entre le **châssis** et la **barre d’armature**(1) assumera la fonction d'amortir le **coup**. (Fig. 6)
  - **Explication :** Lors du retrait de la **vis d’impact**, le **caoutchouc d'impact** agit comme un **amortisseur**, réduisant **considérablement** le bruit et **adoucissant** le coup. C’est idéal pour les tatouages qui nécessitent de la **précision** lors de longues séances ou sur des zones **sensibles** de la peau.

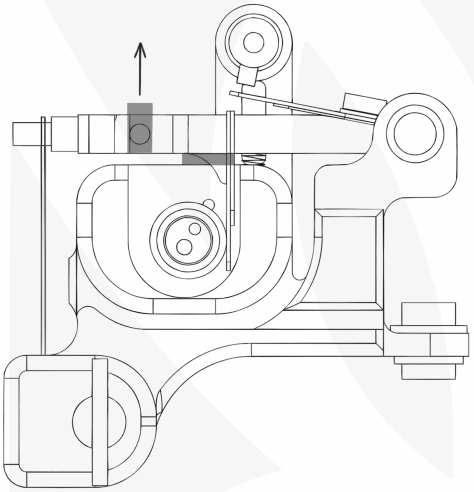

Fig 6: *Desactivation de la vis d’impact*

  - **Idéal pour :** De l**ongues séances** et des travaux délicats.

© 2025 Navarro Irons - www.navarroirons.com

- **Activer la vis d’impact :**
    - **Instruction :** Si vous souhaitez actionner à nouveau la **vis d’impact**, le **caoutchouc** entre le **châssis** et la **barre d’armature** permet à la barre d’armature d'être correctement alignée et parallèle au **châssis**. Posez simplement la barre **d’armature**(1) vers le bas et vissez la **vis d’impact**(2) jusqu'à ce qu'elle touche le **châssis**(17). Cette **innovation** rend le processus de réglage beaucoup plus **facile** et plus **précis**. (Fig. 7)
    - **Idéal pour :** Travail standard nécessitant un coup plus **ferme** et plus **constant**.

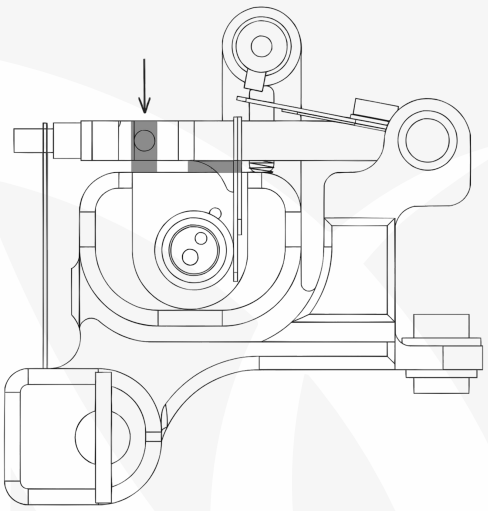

Fig 7: *Activaction de la vis d’impact*

Remarques importantes:

- **Verrouillez** toujours la **vis de sécurité**(3) après avoir effectué les réglages. **N'appliquez pas trop de pression** lors de cette opération pour éviter d'endommager les filetages.
- **Les vis de sécurité** sont dotées d'une **bille interne** qui protège la **vis principale** de la **torsion**, garantissant ainsi un ajustement **précis** et **fiable**.

3.8 Combinaison de paramètres

Chaque tatoueur a son propre style, nous vous encourageons donc à expérimenter des combinaisons de **voltage**, de **course** et de **tension d'aiguille** pour trouver le réglage qui convient le mieux à votre technique.

© 2025 Navarro Irons - www.navarroirons.com

4. Dépannage

4.1 Problèmes courants et solutions

1. **La machine ne s'allume pas**
   - **Causes possibles :**
     - La machine n'est pas correctement connectée à la source d'alimentation.
     - Le voltage d'alimentation est trop faible.
     - Le cordon d'alimentation est endommagé.
   - **Solutions:**
     - Vérifiez que tous les câbles sont correctement connectés.
     - Augmentez légèrement le voltage de l'alimentation.
     - Inspectez le cordon d’alimentation et remplacez-le si nécessaire.
2. **La machine fait un bruit inhabituel**
   - **Causes possibles :**
     - La vis d’impact est mal ajustée ou desserrée.
     - L'élastique de l'aiguille ne sont pas bien ajustée.
   - **Solutions:**
     - Serrez ou retirez la vis d’impact.
     - Assurez-vous que les élastiques de tension sont bien ajustées.
3. **La machine perd de la puissance ou ne frappe pas avec suffisamment de force**
   - **Causes possibles :**
     - Le voltage est trop bas pour le type de travail que vous effectuez.
     - La course est mal ajustée.
     - L'élastique de tension sont trop serrés.
   - **Solutions:**
     - Augmentez le voltage de la machine dans la plage recommandée (6 V).
     - Vérifiez que la course est bien ajustée.
     - Ajustez l'élastique pour réduire la tension si nécessaire.
4. **La machine surchauffe**
   - **Causes possibles :**
     - Utilisation prolongée à un voltage trop élevée.
     - Tension excessive dans l'élastique de l’aiguille.
   - **Solutions:**
     - Réduisez le voltage à un niveau approprié (maximum 6V) et accordez des pauses à la machine pendant les longues sessions.

© 2025 Navarro Irons - www.navarroirons.com

        - Vérifiez l'élastique de tension et assurez-vous qu'il ne soit pas trop serré.

5. **La machine vibre trop**
    - **Causes possibles :**
        - La vis d’impact est mal réglée ou la barre d’armature n'est pas correctement alignée.
        - La course est réglée sur une valeur élevée (supérieure à 3,5 mm sur le modèle Pro Impact) et la vis d’impact n'a pas été désactivée.
        - Les élastiques de tension sont trop lâches ou usés.
    - **Solutions :**

      Pour le modèle Pro Impact :
        - Lorsque vous réglez une course supérieure à 3,5 mm, veillez à dégager la vis d’impact pour réduire les vibrations.
        - Cela permet de minimiser le bruit et d'améliorer la stabilité pendant l'utilisation.

      Réglez la vis d’impact :
        - Vérifiez que le barre d’armature est correctement alignée et établit un contact uniforme s'il est utilisé sur des courses basses.

      Vérifiez les élastiques de tension :
        - Remplacez les élastiques s'ils sont usés ou ajustez la tension si nécessaire.

4.2 Entretien préventif

Pour éviter les problèmes et garantir des performances optimales, nous vous recommandons d'effectuer une maintenance de base régulière :

- **Nettoyage régulier :** Après chaque utilisation, veillez à nettoyer votre machine pour éviter l'accumulation de résidus d'encre ou de saletés sur les composants.
- **Vérification des élastiques :** Vérifiez périodiquement l'état des élastiques de tension de l'aiguille. S'ils sont usés ou étirés, remplacez-les par des neufs pour maintenir la bonne tension.
- **Vérification de la vis d’impact :** Gardez la vis d’impact et la barre d’armature dans un état optimal, en vérifiant leur alignement et en vous assurant qu'il n'y a pas d'usure sur le caoutchouc d'impact.

© 2025 Navarro Irons - www.navarroirons.com

5. Spécifications techniques

Vous trouverez ci-dessous les principales spécifications techniques des machines à tatouer **Navarro Irons**. Ces données donnent un aperçu des caractéristiques des machines et de leurs performances.

5.1 Matériaux et poids

- **Modèle :** Navarro Irons **INKA Pro Impact**
  - **Poids : 199 g**
  - **Matériau** : laiton, conçu pour une plus grande robustesse et contrôle pendant le travail.
- **Modèle :** Navarro Irons **INKA Pro Lite**
  - **Poids : 105,52 g**
  - **Matériau** : aluminium 7075, une des machines hybrides les plus légères du marché, offrant une ergonomie supérieure et moins de fatigue lors de longues sessions.

5.2 Moteur et voltage

- **Plage de voltage :** 3 V - 12 V (maximum recommandé : 7 V)
- **Vitesses à vide :**
  - **3V : 3680 tr/min**
  - **4V : 5 400 tr/min**
  - **5V : 6500 tr/min**
  - **6V : 8000 tr/min**
  - **9V : 12000 RPM (non recommandé pour un usage régulier)**
  - **12V : 16 000 tr/min (non recommandé pour une utilisation régulière)**

5.3 Course de l'aiguille

- **Ajustement de la course: De 3,0mm a 4,75mm**
- **Configuration : 3,5 mm** est recommandé pour la plupart des styles de travail.

5.4 Paramètres de tension

- **Tension de l'aiguille** : réglable à l'aide d'élastiques.
- **Compatible avec des aiguilles traditionnelles :** conçu pour fonctionner avec des aiguilles traditionnelles.

5.5 Vis d’impact

- **Vis d’impact réglable :** peut être désactivée ou retirée, offrant un coup plus doux et réduisant le bruit de la machine.

5.6 Autres spécifications

- **Alimentation :** compatible avec les alimentations universelles des machines à tatouer.
- **Ergonomie :** Conçue pour réduire la fatigue lors de longues séances.

© 2025 Navarro Irons - www.navarroirons.com

- **Utilisation recommandée** : Polyvalent, pour tous types de tatouages (lignes, ombres, remplissages).

© 2025 Navarro Irons - www.navarroirons.com

6. Garantie et assistance technique

6.1 Garantie

Les machines **Navarro Irons** sont couvertes par une **garantie d'un an** à compter de la date d'achat. Cette garantie couvre les défauts de fabrication qui affectent le fonctionnement de la machine, mais **ne couvre pas** les dommages causés par une **mauvaise utilisation**, des **modifications non autorisées** ou un **manque d'entretien approprié**.

- **Recommandation :** Pour conserver la garantie, ne démontez pas la machine et n'effectuez pas de réglages au-delà de ceux décrits dans ce manuel.

6.2 Service de mise au point gratuit

Dans le cadre de notre engagement envers la qualité et le support technique, nous proposons un service gratuit de **recalibrage**, **d'alignement** et **de mise au point** pendant une période de **deux ans** à compter de la date d'achat. Ce service est disponible pour un maximum de **deux demandes par an** pendant cette période.

- **Il comprend :**
  - Recalibrage de la machine pour garantir des performances optimales.
  - Révision et alignement des composants clés.
  - Nettoyage professionnel pour prolonger la durée de vie de l'équipement.
- **Il ne comprend pas :**
  - Réparations les dommages causés par une mauvaise utilisation ou des modifications non autorisées.
  - Remplacement des pièces endommagées en dehors de la garantie standard d'un an.
- **Comment accéder au service :**
  - Visitez notre site Web : https://navarroirons.com/ et accédez à la section support technique
  - Remplissez le formulaire en ligne pour commencer le processus d'évaluation.
  - Une fois approuvée, vous recevrez des instructions pour envoyer votre machine à notre atelier.
- **Frais d'expédition :**
  - Les frais de port, pour l’aller-retour, seront à la charge du client.

6.3 Engagement qualité

Pour garantir un service de qualité et notre engagement envers les tatoueurs, toutes les machines **Navarro Irons** sont **testées et approuvées individuellement** avant expédition. Cela garantit que chaque unité répond à nos normes élevées de performance et de précision.

© 2025 Navarro Irons - www.navarroirons.com

6.4 Contact pour le support technique

Si vous avez besoin d'une assistance technique ou rencontrez des problèmes avec votre machine, vous pouvez contacter notre équipe d'assistance :

- **E-mail** : Support@navarroirons.com
- **Horaires d'assistance : du lundi au vendredi, de 9h00 à 18h00 (CET).**

6.5 Derniers conseils pour prendre soin de votre machine

Pour maximiser la durée de vie de votre machine et garantir des performances optimales, suivez ces conseils :

- **Nettoyage :** Ne vaporisez pas directement des produits de nettoyage sur la machine, car cela pourrait affecter sa durée de vie et ses composants internes. Utilisez plutôt un chiffon imbibé du produit approprié pour nettoyer les surfaces externes.
- **Stockage :** Rangez votre machine dans un endroit sec et protégé, à l'écart des sources de chaleur ou d'humidité excessive.
- **Inspection régulière :** Vérifiez périodiquement les élastiques de tension et l'alignement de la barre d'armature pour vous assurer que tout est en parfait état.

7. Limitation de responsabilité et propriété intellectuelle

1. **Utilisation du manuel :** Ce manuel est un guide technique fourni exclusivement pour la bonne utilisation des machines **Navarro Irons** par ses acheteurs. Sa distribution, reproduction ou modification est interdite sans autorisation écrite préalable de **Navarro Irons.**
2. **Propriété intellectuelle :** Bien que la conception et certains concepts techniques puissent être basés sur des principes déjà existants sur le marché, les textes, schémas et explications contenus dans ce manuel sont la propriété exclusive de **Navarro Irons**. La copie ou la divulgation non autorisée est interdite.
3. **Respect des tiers : Navarro Irons** respecte les innovations et les conceptions des autres fabricants. Ce manuel n'entend pas revendiquer l'exclusivité sur les technologies ou les caractéristiques générales déjà existantes sur le marché.
4. **Limitation de responsabilité : Navarro Irons** n'assume aucune responsabilité pour les modifications non autorisées apportées à la machine ou pour une utilisation inappropriée de ce manuel en dehors du contexte pour lequel il a été conçu. L'acheteur est responsable de la bonne utilisation de l'équipement conformément aux instructions décrites dans les présentes.

© 2025 Navarro Irons - www.navarroirons.com